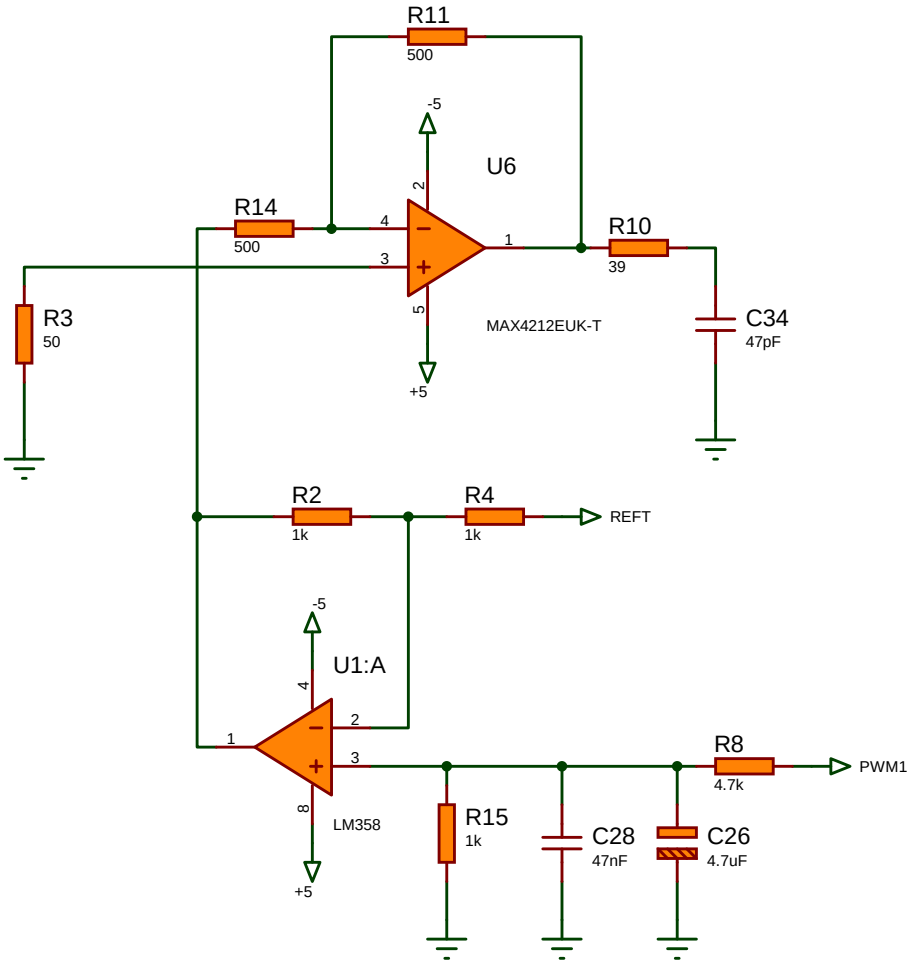
R11
500
-5
U6
R14
500
4
2
3
1
R10
39
R3
50
5
MAX4212EUK-T
C34
47pF
+5
R2
1k
R4
1k
REFT
-5
U1:A
4
2
1
3
R8
4.7k
PWM1
8
LM358
R15
1k
C28
47nF
C26
4.7uF
+5